SOLECO frames |

HERMETIC DOORS.

SISTEMA AUTOMÁTICO ENTRADA QUIROFANO

SYSTÈME AUTOMATIQUE D'ENTRÉE DE BLOC OPÉRATOIRE

SOLECO | FRAMES

CORREDERA COULISSANTE | DESCRIPCIÓN TÉCNICA DESCRIPTION TECHNIQUE

PUERTA ENTRADA QUIROFANO
PORTE D'ENTRÉE DE BLOC OPÉRATOIRE

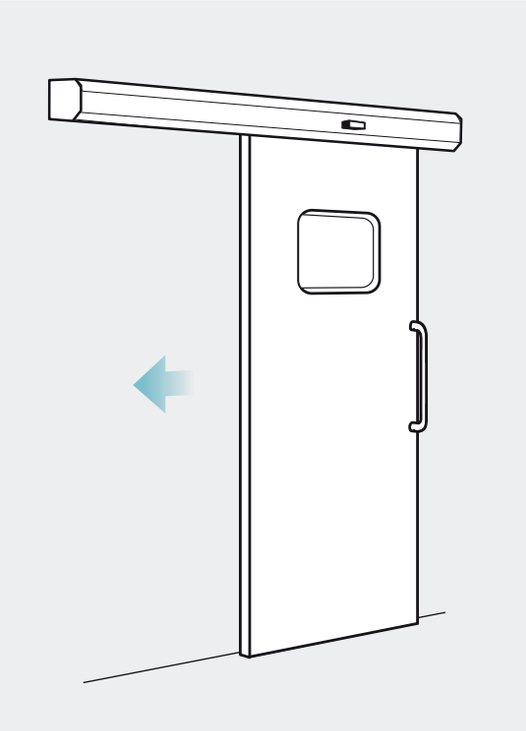

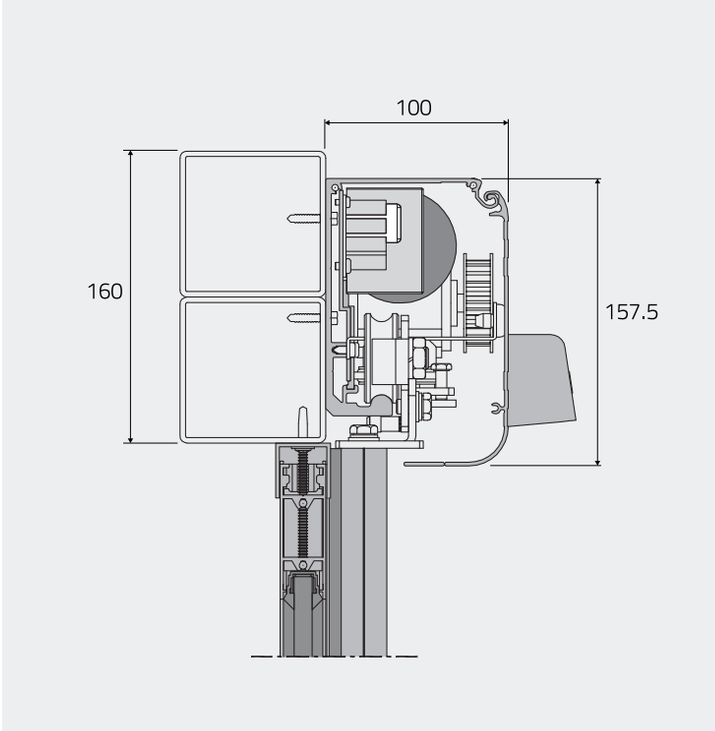

HERMETICIDAD / HERMÉTICITÉ

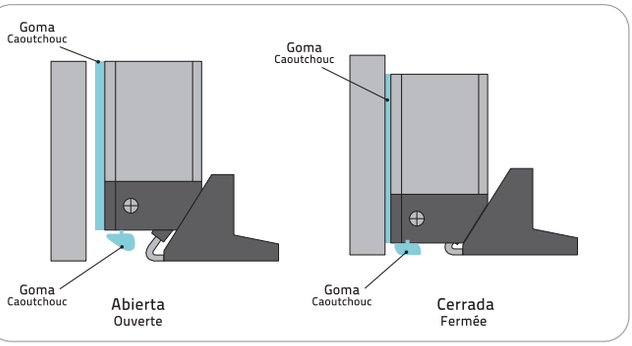

APERTURA / OUVERTURE

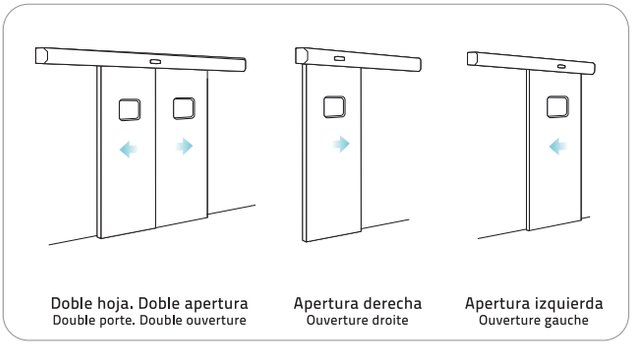

Doble hoja. Doble apertura
Double porte. Double ouverture

Apertura derecha
Ouverture droite

Apertura izquierda
Ouverture gauche

VIDRIO / VERRE

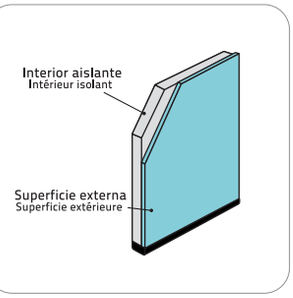

ZONA RAYOS X / ZONE RAYONS X

EMPLOMADO (OPCIONAL)
PLOMBÉ (OPTIONEL)

ALTURAS / HAUTEURS

180 cm -240 cm.

Otras medidas consultar.
Demander pour plus de mesures.

ANCHURA / EPAISSEUR

Variable hasta 1500 mm.
Variable jusqu'à 1500 mm.

CORREDERA COULISSANTE | DESCRIPCIÓN TÉCNICA DESCRIPTION TECHNIQUE

AUTOMATISMO CORREDERA
COULISSAGE AUTOMATIQUE

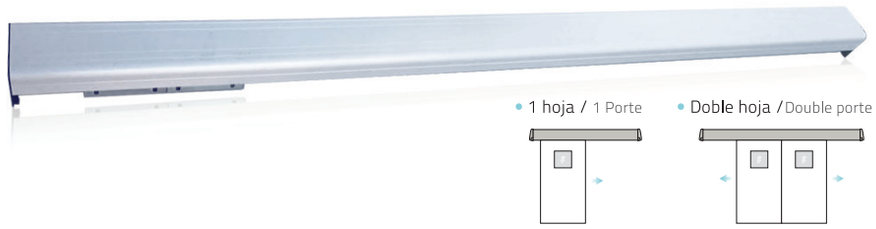

- 1 hoja / 1 Porte
- Doble hoja / Double porte

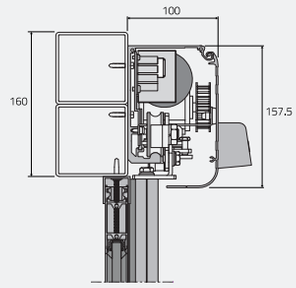

SISTEMAS DE APERTURA Y SEGURIDAD
SYSTEMES D'OUVERTURE ET SÉCURITÉ

- Botón / Bouton

- Proximidad / Proximité

- Código / Code

- Radar / Radar

- Borde de seguridad para puertas abatibles opcional.
  Rebord de sécurité optionel pour les portes battantes.

*Estos sistemas pueden variar ligeramente según disponibilidad de mercado. / *Ces systèmes peuvent varier légèrement en fonction des disponibilités du marché.

ACABADOS
FINITIONS

ACABADO INOX / FINITION INOX

Certificado / Certifié

AISI 304
AISI 316
Acero Inoxidable / Acier inoxydable

ACABADO HPL / FINITION HPL

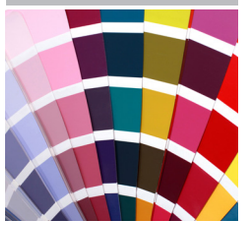

OPCIONAL
OPTIONEL

Rayos X / Rayons X

Anti-bacteriano / Antibactérien

*Modelos orientativos no contractuales. / Modèles indicatifs non contractuels.

SOLECO
frames

HERMETIC DOORS

SOLECO | FRAMES

C/ Marjal, 8 - nave A
46770 Xeraco (Valencia) SPAIN
T. +34 962 891 149
e-mail: info@e-soleco.com
www.e-soleco.com
www.solecocercos.com

Distribuido por: / Distribué par:

GEBIT INVESTMENT LIMITED
Plot 298, Oshodi/Oworonshoki Expressway,
Beside RCCG Master's Place,
Gbagada, Lagos.
Nigeria.

Tel: + 234 8185613002, 234 8059980431

Puede obtener más información de nuestro distribuidor.
Pour plus d'informations sur notre distributeur.